GFP GARTEN- & FREIZEIT-PROFI
IHR GARTEN ONLINE-FACHMARKT

Modell Compact 4

Doppelstegplatten 16 mm

Datenblatt

Sockelmaß	199 x 263 cm
Firsthöhe	239 cm
Traufenhöhe	193 cm
Einfachschiebetür	61 x 193 cm

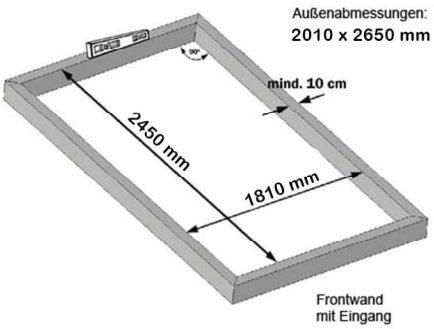

Bemaßung: Aussenkanten Punktfundament

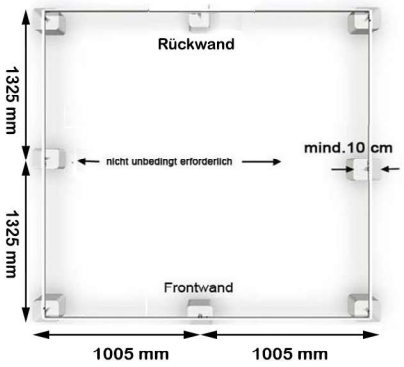

Grundausstattung

/ Inkl. Einfachschiebetür
/ Inkl. 2 Dachfenster
mit manuellen Fensteraufsteller
/ Besonder hohe Bauweise
/ 16 mmDoppelstegplatten
/ Integrierte Dachrinnen
/ Überdurchschnittliche Dachlasten
/ UV-beständig
/ Hochwertige, stabile Aluminiumkonstruktion

Service

/ Lieferung frei Haus
/ Kurze Lieferzeit
/ Einfacher Zusammenbau
/ Beratung durch GFP-Serviceteam

GFP GARTEN- & FREIZEIT-PROFI
IHR GARTEN ONLINE-FACHMARKT

WICHTIGER HINWEIS!

Gewächshaus Compact 4

Die Lieferung besteht aus folgenden Paketen (ohne Zubehör):

1 Krt. Rahmen Compact Front/Rückwand
Paketmaße: 197x40x15 cm - Gewicht: ca. 28 kg

1 Krt. Rahmen Compact Grundpaket 2 Felder
Paketmaße: 197x40x15 cm - Gewicht: ca. 23 kg

1 Krt. Rahmen Compact Ergänzung 2 Felder
Paketmaße: 197x40x15 cm - Gewicht: ca. 25 kg

1 Krt. Stegplatten Grundsatz 2 - 16 mm
Paketmaße: 191x67x14cm - Gewicht: ca. 17 kg

2 Krt. Stegplatten Ergänzung 2 Felder - 16 mm
Paketmaße: 189x67x13 cm - Gewicht: ca. 17 kg

1 Krt. Profi Kleinteile Compact (Diamas)
Paketmaße: 60x40x40 cm - Gewicht: ca. 11 kg

GFP GARTEN- & FREIZEIT-PROFI
IHR GARTEN ONLINE-FACHMARKT

Unsere Gewächshäuser
Ihre Vorteile

Unsere Modelle bestehen aus hochfestem, korrosionsbeständigem Aluminium, dass allen Umwelteinflüssen standhält

- ✓ Überaus massiv ausgeführte Hohlkammerprofile dadurch extrem verwindungssteif
- ✓ Überdurchschnittliche Dachlasten - damit auch besonders geeignet für schneereiche Gebiete
- ✓ Besonders hochwertige Verarbeitung
- ✓ Integrierte Dachrinnen

Hochwertige Polycarbonatplatten in Long-Life-Qualität

- ✓ 6 bis 16 mm Stegplatten
- ✓ Extrem hohe Schlagzähigkeit (z.B. Hagel)
- ✓ Ausgezeichnete Lichtdurchlässigkeit
- ✓ Sehr gute und dauerhafte Transparenz
- ✓ UV-beständig
- ✓ 10 Jahre Garantie
- ✓ Doppelstegplatten brechen im Gegensatz zum Glas das Licht ohne Brennglaseffekt. Sie weisen eine gute Wärmedämmung auf und sorgen damit für eine relativ harmonische Temperatur im Gewächshaus und damit sehr gute Wachstumsbedingungen.
- ✓ Zudem sind Doppelstegplatten leichter als Glas, lassen sich einfach montieren und sind weitgehendst bruchsicher

Konstruktion: Made in Austria
Polycarbonatplatten: Made in Germany

- ✓ Kein Billigimport aus Fernost
- ✓ Hochwertige, stabile Aluminiumkonstruktion „MADE IN AUSTRIA"
- ✓ 15 Jahre Garantie auf Konstruktion, Verarbeitung und Materialqualität
- ✓ Verglasung mit Stegplatten „MADE IN GERMANY"
- ✓ 10 Jahre Garantie auf Lichtdurchlässigkeit
- ✓ 10 Jahre Garantie auf Bruchbeständigkeit

IHRE VORTEILE

- ✓ Schnelle Lieferung
- ✓ Sichere Zahlung
- ✓ Kostenloser Versand
- ✓ Kostenlose Retouren
- ✓ 30 Tage Rückgaberecht
- ✓ Sicherer Datentransfer
- ✓ SSL Verschlüsselung

TRUSTED SHOPS GUARANTEE

PROFITIPP

Ihre Zufriedenheit ist unser Ziel! Fachliche Kompetenz, Flexibilität und persönliche Kundenbetreuung machen uns zu einem besonders zuverlässigen Partner

MADE IN AUSTRIA

Produktion und Qualitätskontrolle der Konstruktion in Österreich

MADE IN AUSTRIA HERGESTELLT IN

GEWÄCHSHAUS

ANLEHNGEWÄCHSHAUS

HOCHBEETE

STAURAUM IM GARTEN

GFP Handels GesmbH
Zentrale

Passauerstraße 24
A-4070 Eferding

+43 (0) 7272 / 69800
office@gfp-international.com

GFP Handels GesmbH
Büro Deutschland

Seligenstädter Straße 107
A-63073 Offenbach

+49 (0) 69-175549034
office@gfp-international.com

Büroadresse - kein Kundenkontakt

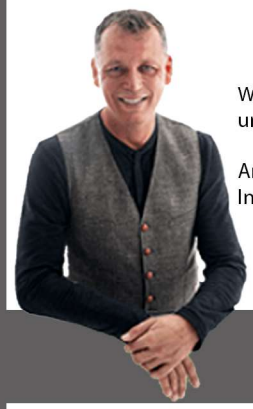

Wir lieben Gärten -
und zufriedene Kunden!

Andreas Berger
Inhaber

Professionelle Fachberatung

Gewächshäuser, Hochbeete & Treibhäuser
Top Qualität zu günstigen Preisen!

Entwicklung & Produktion in Österreich
10 Jahre Garantie
Günstige Preise - kein Zwischenhandel
Direkter Zugang zu Ersatzteilen