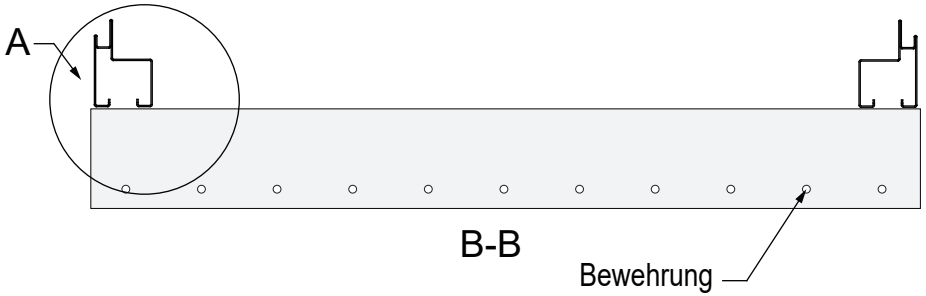

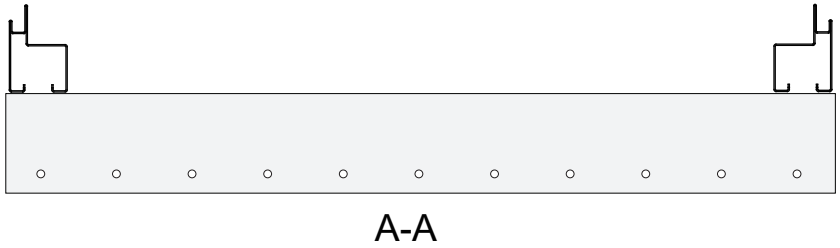

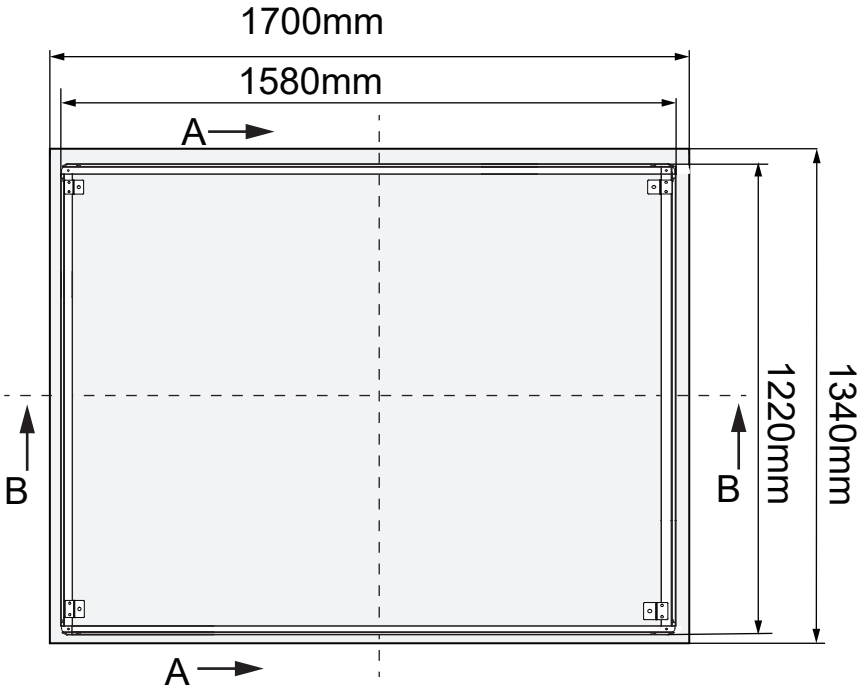

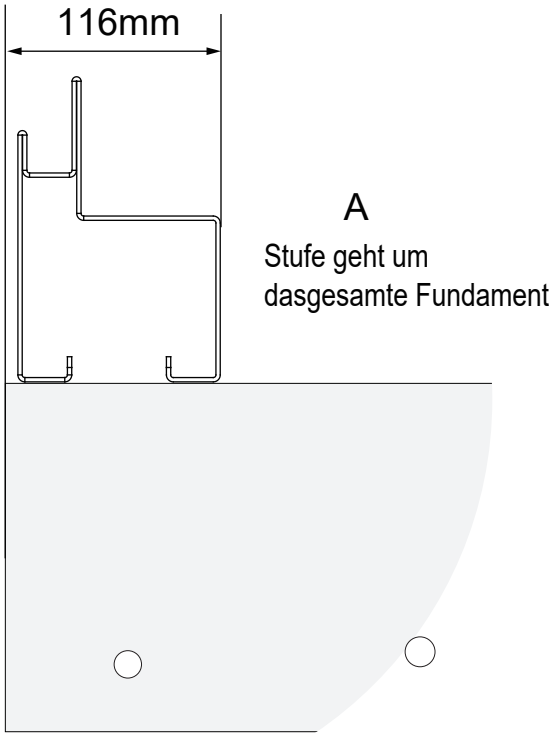

1580*1220mm
Zeichnung für ein luxuriöses
Metallschuppenfundament

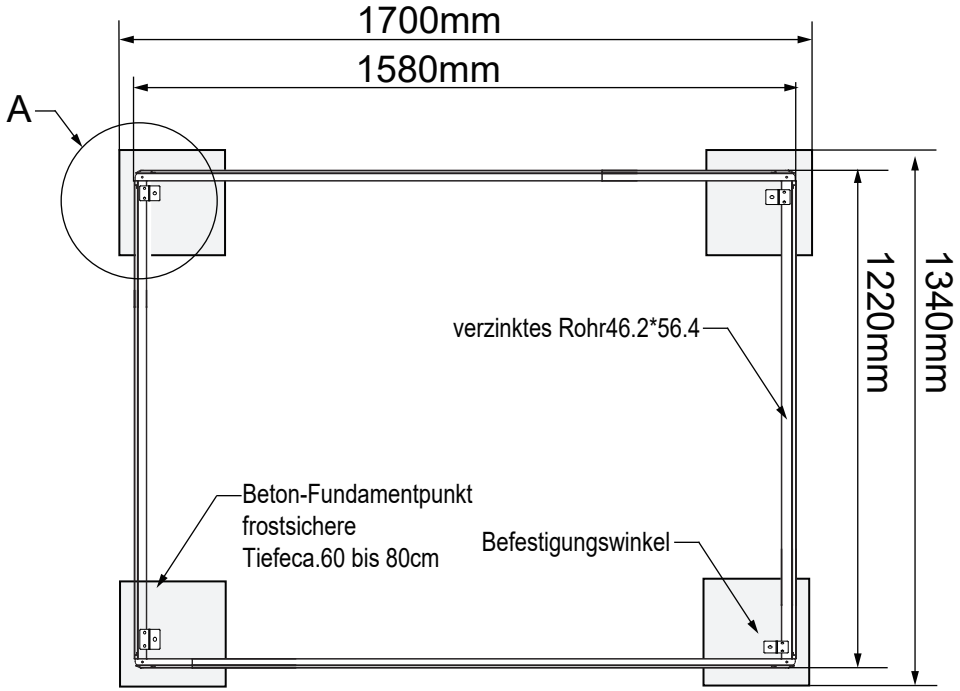

Vorderseite

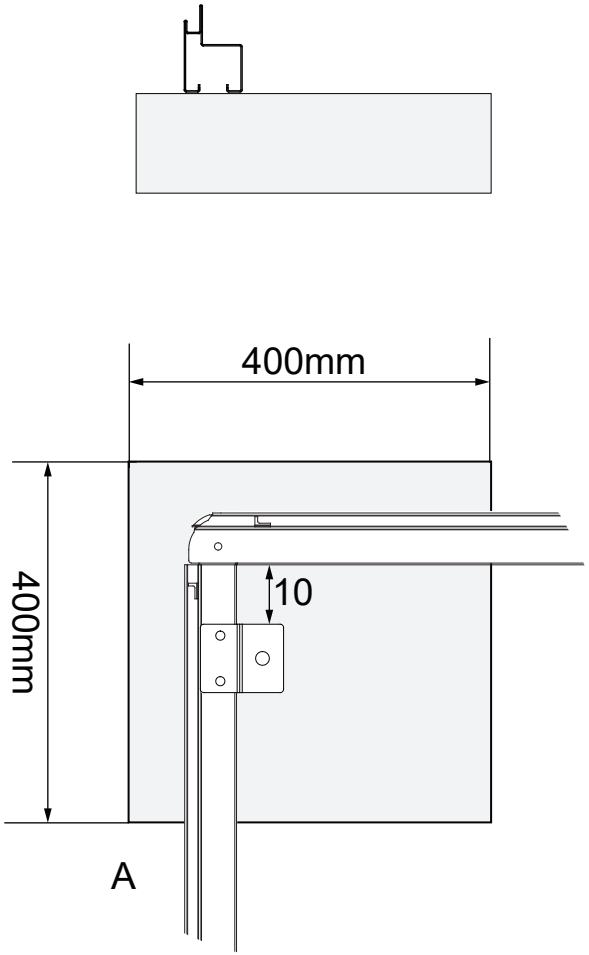

Gilt für alle Grundplatten

1580*1220mm
Zeichnung für ein luxuriöses
Metallschuppenfundament