GFP Garten- & Freizeitprofi
IHR GARTEN ONLINE-FACHMARKT

MONTAGEANLEITUNG

HOCHBEET ALUMINIUM „BUDGET LINE“

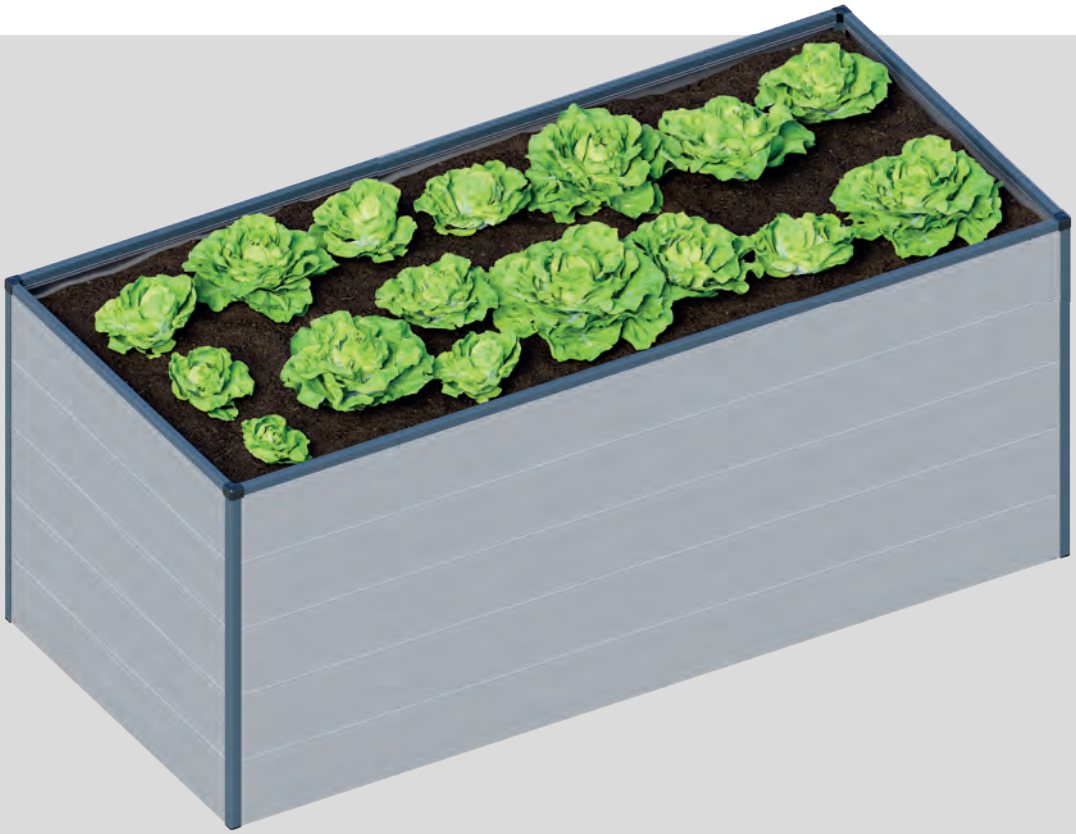

ALUMINIUM HOCHBEETE „BUDGET Line“ Serie

Inhaltsverzeichnis

Allgemeines:

Vorwort 3
Sicherheitshinweise 4
Hinweise zur Montage 5
Reinigung und Wartung 6
Technische Daten 6
Garantieerklärung 7

Montage Ihres Hochbeetkastens:

Lieferumfang 8
1. Montage der Kunststoffgleiter an den Planken 10
2. Montage der Klemmplatte unten an den Eckstehern 12
3. Einführen der Planken in die Eckstehe 14
4. Handläufe anbringen 16
5. Planken mit Eckstehe verschrauben 19
6. Querverbinder anbringen 20

Erklärung Symbolhinweise zur Montageanleitung:

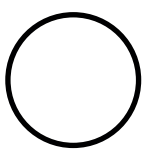

Dieses Bauteil



Bauteil wird bewegt



Hinweis



Achtung

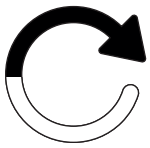

Wiederholen

Vorwort

Sehr geehrter Kunde, Sie besitzen einen sorgfältig konstruierten Hochbeetkasten, von Menschen gefertigt, denen Präzision zur Tradition geworden ist. Die kompakte Bauweise ermöglicht eine rasche Montage. Die Einsatzmöglichkeiten sind sehr vielseitig. Weiterentwicklungen, welche wir im Sinne des technischen Fortschritts durchführen, behalten wir uns vor. Wir ersuchen um Verständnis, dass dadurch geringfügige Abweichungen zu den Darstellungen und Beschreibungen entstehen können. Wir wünschen Ihnen viel Erfolg mit Ihrem neuen Gartenjuwel.

Bitte beachten Sie!
Identifizieren Sie vor dem Zusammenbau alle Bauteile und prüfen Sie die Mengen und Bemaßungen. **Überzeugen Sie sich vor dem Zusammenbau des Hochbeetkastens anhand der Einzelteilliste davon, dass keine Teile beschädigt sind oder fehlen.** Mehraufwendungen oder Stehzeiten von evtl. beauftragten Montagefirmen, welche aus einer nicht vorher durchgeführten Kontrolle entstehen, können von uns nicht übernommen werden!

Sollten Ersatzteile benötigt werden, wenden Sie sich bitte per E-Mail an uns. Teilen Sie uns die Artikelnummer des benötigten Teils mit. Wir sind bemüht so schnell wie möglich Hilfestellung zu leisten.

Bei den Stegplatten ist zu beachten, dass es eine Innen- und Außenseite gibt. Die beklebte bzw. am Rand mit „Außenseite“ beschriftete Seite ist mit einer UV-Schutz-Beschichtung versehen. Um eine Verwechslung zu vermeiden, ziehen Sie die Folie immer erst nach dem Einlegen der jeweiligen Platte ab.

Ihre Sicherheit ist uns wichtig!
Wir empfehlen bei der Montage Schutzhandschuhe und Schutzbrille zu tragen (Verletzungs- und Bruchgefahr!). Nach dem kompletten Aufbau sollten noch einmal alle Schraubverbindungen mit einem Gabel- oder Ringschlüssel nachgezogen werden. **Beachten Sie dazu bitte unsere Sicherheitshinweise auf den folgenden Seiten**!

Wichtiger Hinweis!
Bei Gefahr von Wind sollte das Fenster durch sicher verschlossen und gesichert werden, da bei geöffnetem Fenster der Wind das Hochbeet wegreißen könnte. Achten Sie zudem auf eine sichere Verankerung Ihres Hochbeetes! Ein durch kräftigen Wind oder Sturm weggerissenes Hochbeet kann Schäden an Personen und Eigentum verursachen!

Der Hersteller haftet nicht für Sturm-, Wind-, Wasser- und Schneelastschäden (Wir empfehlen in den Wintermonaten das Dach von den Schneelasten zu befreien). Eine Garantie für den Ersatz von Folge- und Vermögensschäden wird nicht übernommen. Sollten erkennbare Schäden von Bauteilen auftreten sind diese durch Originalersatzteile auszutauschen.

Unsere Bitte an Sie!
Im eigenen Interesse ersuchen wir Sie höflich, uns alle benötigten Ersatzteile auf einmal bekannt zu geben, damit diese in einem Paket versandt werden können.
Kontrollieren Sie bei Bedarf Ihr Hochbeet bis zum Ende fertig und senden Sie uns bitte eine Email, in welcher sie die benötigte Anzahl, die Art.-Nr. und die Artikelbezeichnung anführen. Damit ist gesichert, dass Sie alle für die Montage benötigten Teile erhalten und ein zügiger, ungehinderter Aufbau durchgeführt werden kann.

Um der Verwechslung von Teilen vorzubeugen ersuchen wir um Verständnis, dass wir die Anforderung von Ersatzteilen nur schriftlich abwickeln können.



Direkter Kontakt

Bitte senden Sie den Bedarf an Ersatzteilen bzw. wenden Sie sich für etwaige Reklamationen immer an folgende E-Mail-Adresse: **service@gfp-international.com**

Reklamationsansprüche Doppelstegplatten
Manchmal kann es vorkommen, dass beim Heften des Stegplattenkartons vereinzelt Platten durch den Hefter geringfügig an den Seitenenden beschädigt werden.
Bitte beachten Sie, dass Doppelstegplatten normalerweise keine geschlossenen Seitenkanten aufweisen und dies bei uns eine Einzigartigkeit darstellt. **Daher stellen kleinere Beschädigungen (all jene, welche entweder nach dem Einführen in Aluminiumprofile oder nach dem Aufbringen der Kunststoffklipse nicht mehr sichtbar sind - also nicht weiter als ca. 7 mm in die Platte ragen) keinen Reklamationsgrund dar**, da dadurch weder die Funktion, noch die Optik beeinträchtigt sind. Ein Umtausch derartiger Platten ist nur nach Retour Sendung der Originalplatten möglich!

Wir sind überzeugt, dass Ihnen dieses Hochbeet nicht nur Freude bereiten wird, sondern auch eine Fülle an Möglichkeiten für die Gartenarbeit eröffnet. Möge es Ihnen ermöglichen, Ihre Pflanzen mit Liebe und Sorgfalt aufzuziehen, um prächtige Blüten und köstliches Gemüse zu ernten.

Vielen Dank für Ihr Vertrauen in unsere Produkte!



Vor dem Montagebeginn ist unbedingt die Montageanleitung zu lesen. Sie ersparen sich dadurch Zeit, vermeiden unnötige Fehler und haben für die Montage bereits wichtige Erkenntnisse erlangt.

⚠ Sicherheitshinweise

Allgemeines

Montageanleitung lesen und aufbewahren
Diese Montageanleitung gehört zu dem von Ihnen erworbenen Hochbeetkasten (im Folgenden „Produkt“ genannt). Sie enthält wichtige Informationen zum Zusammenbau und zur Handhabung.
Lesen Sie die Montageanleitung, insbesondere die Sicherheitshinweise, sorgfältig durch, bevor Sie das Produkt montieren und einsetzen. Die Nichtbeachtung dieser Montageanleitung kann zu schweren Verletzungen oder zu Schäden am Produkt führen.
Die Montageanleitung basiert auf den in der Europäischen Union gültigen Normen und Regeln. Beachten Sie im Ausland auch landesspezifische Richtlinien und Gesetze.
Bewahren Sie die Montageanleitung für die weitere Nutzung auf. Wenn Sie das Produkt an Dritte weitergeben, geben Sie unbedingt diese Montageanleitung mit.

Bestimmungsgemäßer Gebrauch
Das Produkt ist ausschließlich zum Anzüchten von Pflanzen und Anlegen von Hochbeeten konzipiert.
Das Produkt ist ausschließlich zum Aufstellen in Gärten oder ähnlichen grünen Anlagen im Privatbereich bestimmt und nicht für den gewerblichen Gebrauch geeignet.

Das Produkt ist kein Kinderspielzeug.

Beachten Sie, dass der Aufbau ggf. durch Bauvorschriften geregelt ist. Erkundigen Sie sich vor der Montage bei Ihrer zuständigen Baubehörde, ob und wie Sie das Produkt aufstellen dürfen. Falls Sie gegen diese Vorschriften verstoßen, kann Ihnen die Genehmigung entzogen werden. Wenn Sie das Produkt ganz ohne Genehmigung aufstellen oder gegen die Bauvorschriften verstoßen, müssen Sie das Produkt ggf. wieder demontieren.
Verwenden Sie das Produkt nur wie in dieser Montageanleitung beschrieben. Jede andere Verwendung gilt als nicht bestimmungsgemäß und kann zu Sachschäden oder sogar zu Personenschäden führen.
Lesen Sie alle Sicherheitshinweise und Anweisungen. Versäumnisse bei der Einhaltung können schwere Verletzungen verursachen.
Der Hersteller oder Händler übernimmt keine Haftung für Schäden, die durch nicht bestimmungsgemäßen oder falschen Gebrauch entstanden sind.

Sicherheitshinweise

Explosionsgefahr!
Durch die Sonneneinstrahlung kann sich das Produkt stark erhitzen. Explosive Stoffe können explodieren und leicht entzündliche oder brennbare Stoffe können Feuer fangen, wenn sie im Produkt gelagert werden.
Bewahren Sie keine leicht entzündlichen, leicht brennbaren und keine explosiven Stoffe in dem Produkt auf.

Erstickungsgefahr!
Kleine Kinder können einzelne Montageteile in den Mund nehmen und sie verschlucken oder sich in der Verpackungsfolie verfangen. In beiden Fällen können sie dabei ersticken.
- ▶ Halten Sie kleine Kinder fern von allen Montageteilen und dem Montageort.
- ▶ Stellen Sie sicher, dass kleine Kinder keine Kleinteile in den Mund nehmen.
- ▶ Lassen Sie Kinder nicht mit dem Verpackungsmaterial spielen.

Verletzungsgefahr!
Während der Montage besteht besondere Verletzungsgefahr für Kinder und Personen mit verringerten physischen, sensorischen oder mentalen Fähigkeiten. Sie können Risiken ggf. nicht richtig einschätzen.
- ▶ Halten Sie Kinder und Personen mit verringerten physischen, sensorischen oder mentalen Fähigkeiten während der Montage vom Produkt fern.
- ▶ Lassen Sie das Produkt nicht von Kindern oder Personen mit verringerten physischen, sensorischen oder mentalen Fähigkeiten montieren, reinigen, warten oder reparieren.

Verletzungsgefahr!
Beim Betreten des Produktes können Sie aufgrund Ihres Gewichts einbrechen. **Produkt nicht betreten!**

Beschädigungsgefahr!
Unsachgemäßer Umgang mit dem Produkt kann zu Beschädigungen des Produktes führen.

- ▶ Achten Sie auf eine sichere Verankerung des Produktes.
- ▶ Ein durch kräftigen Wind oder Sturm weggerissenes Produkt kann Schäden an Personen und Eigentum verursachen!
- ▶ Befreien Sie das Produkt von Schnee und Eis.
- ▶ Platzieren Sie keine schweren Materialien auf dem Produkt und an den Verkleidungsplatten des Produktes.
- ▶ Benützen Sie das Produkt nicht mehr, wenn die einzelnen Teile Risse oder Sprünge haben oder sich verformt haben. Ersetzen Sie beschädigte Bauteile nur durch passende Originalersatzteile.
- ▶ Gruppieren Sie nicht mehrere Produkte an einem Standort zusammen.
- ▶ Der Hersteller haftet nicht für Sturm-, Wind-, Wasser- und Schneelastschäden (wir empfehlen in den Wintermonaten das Produkt von den Schneelasten zu befreien). Eine Garantie für den Ersatz von Folge- und Vermögensschäden wird nicht übernommen.

⚠ Hinweise zur Montage

Vor der Montage

Produkt und Lieferumfang prüfen

Beschädigungsgefahr!
Wenn Sie die Verpackung unvorsichtig mit einem scharfen Messer oder anderen spitzen Gegenständen öffnen, kann das Produkt schnell beschädigt werden. Gehen Sie beim Öffnen sehr vorsichtig vor.

1. Nehmen Sie die Einzelteile des Produktes aus der Verpackung.
2. Prüfen Sie anhand der Stücklisten ob die Lieferung vollständig ist.
3. Kontrollieren Sie, ob die Einzelteile des Produktes Schäden aufweisen. Ist dies der Fall, montieren und benutzen Sie das Produkt nicht.
4. Wenden Sie sich bei Beschädigungen per Email an unsere Servicestelle. Für allgemeine Fragen rufen Sie gerne an!

Aufstellungsort bestimmen

Beschädigungsgefahr!
Unsachgemäßer Umgang mit dem Produkt kann zu Beschädigungen des Produktes führen.

▶ Stellen Sie das Produkt an einem gut zugänglichen und leicht windgeschützten Platz auf.
▶ Bauen Sie das Produkt auf einem ebenen Untergrund auf.
▶ Achten Sie auf eine sichere Verankerung des Produktes.
▶ Stellen Sie das Produkt nur an einem geeigneten Platz auf.

Verletzungsgefahr!
Ein durch kräftigen Wind oder Sturm weggerissenes Produkt kann Schäden an Personen verursachen!

Montage

Verletzungsgefahr!
Führen Sie die Montage Schritt für Schritt und sehr gewissenhaft durch. Wenn Sie sich nicht genau an diese Montageanleitung halten, können Fehler passieren, die ggf. lebensgefährlich sind.

▶ Montieren Sie das Produkt sehr gewissenhaft und Schritt für Schritt wie in der Montageanleitung vorgegeben.
▶ Der Lieferumfang beinhaltet viele Steckverbindungen. Gehen Sie vorsichtig vor, um Quetschungen an Händen zu vermeiden.
▶ Das Produkt sollte von zwei erwachsenen Personen aufgebaut werden.
▶ Tragen Sie während der Montage Schutzhandschuhe und eine Schutzbrille.

Verletzungsgefahr!
An den Aluminiumprofilen können scharfe Kanten sein. Wenn Sie die Kanten nicht entschärfen, können Sie sich daran schneiden.

▶ Brechen Sie scharfe Kanten an den Aluminiumprofilen mit einer Feile, damit Sie sich nicht daran schneiden oder hängen bleiben.

Beschädigungsgefahr!
Durch die Bewegungen bei der Montage können sich Schraubverbindungen wieder etwas lösen. Das Produkt kann dadurch instabil werden.

▶ Ziehen Sie nach der Montage alle Schraubverbindungen mit einem Gabel- oder Ringschlüssel nach.

Montieren Sie das Hochbeet zusammen mit mindestens einer weiteren erwachsenen Person.
Für die Montage benötigen Sie:

- Kreuz/Schlitz-Schraubendreher
- Doppel-Maulschlüssel SW 7
- Akkuschrauber
- ggf. Bohrer 3 mm
- ggf. Bohrer 5 mm
- Wasserwaage
- Maßband
- Bleistift oder Metallmarker

Diese Werkzeuge sind nicht im Lieferumfang enthalten!



Produkt und Lieferumfang prüfen!

Nehmen Sie die Einzelteile des Produktes vorsichtig aus der Verpackung. **Prüfen Sie anhand der nachfolgenden Stückliste Stücklisten ob die Lieferung vollständig ist.** Kontrollieren Sie, ob die Einzelteile des Produktes Schäden aufweisen. Ist dies der Fall, montieren und benutzen Sie das Produkt nicht. Wenden Sie sich bei Beschädigungen oder Fehlteilen per Email an unsere Servicestelle: **service@gfp-international.com**

⚠ Reinigung und Wartung

Reinigung

Beschädigungsgefahr!
Unsachgemäßer Umgang mit dem Produkt kann zu Beschädigungen des Produkts führen.

- ▶ Verwenden Sie zur Reinigung keine säure-, lösungsmittel-, bleichmittelhaltigen oder ätzenden Reinigungsmittel.
- ▶ Verwenden Sie zur Reinigung keine Draht- oder Stahlschwämme, scheuernde oder kratzende Schwämme, Tücher oder Bürsten. Die Oberflächen können sonst beschädigt werden.
- ▶ Verwenden Sie ein feuchtes Tuch, um Verunreinigungen zu entfernen.
- ▶ Spritzen Sie das Produkt bei starker Verschmutzung mit einem Gartenschlauch ab.

Entsorgung

Verpackung entsorgen!
Entsorgen Sie die Verpackung sortenrein.
Geben Sie Pappe und Karton zum Altpapier, Folien in die Wertstoffsammlung.

Hochbeet entsorgen!
Entsorgen Sie das Produkt entsprechend den in Ihrem Land gültigen Gesetzen und Bestimmungen.

Technische Daten

Diese Montageanleitung gilt gleichermaßen für alle Modelle der Serie „AMIRA“ und „ROBIN“



Modell	**TED 150 x 70 x 77 cm**
Artikelnummer	AM150/70
Gewicht	26 kg
Abmessungen (B x T)	150 x 70 cm
Höhe	77 cm
Material:	Aluminium



Modell	**TED 170 x 75 x 77 cm**
Artikelnummer	AM170/75
Gewicht	28 kg
Abmessungen (B x T)	170 x 75 cm
Höhe	77 cm
Material:	Aluminium



Modell	**TED 180 x 85 x 77 cm**
Artikelnummer	AM180/85
Gewicht	31 kg
Abmessungen (B x T)	180 x 85 cm
Höhe	77 cm
Material:	Aluminium



Modell	**ROBIN 150 x 70 x 47 cm**
Artikelnummer	RO150/70
Gewicht	17 kg
Abmessungen (B x T)	150 x 70 cm
Höhe	47 cm
Material:	Aluminium



Modell	**ROBIN 170 x 75 x 47 cm**
Artikelnummer	RO170/75
Gewicht	19 kg
Abmessungen (B x T)	170 x 75 cm
Höhe	47 cm
Material:	Aluminium



Modell	**ROBIN 180 x 85 x 47 cm**
Artikelnummer	RO180/85
Gewicht	20 kg
Abmessungen (B x T)	180 x 85 cm
Höhe	47 cm
Material:	Aluminium

Garantieerklärung

Garantie

Garantiezeitraum
Wir übernehmen neben der gesetzlichen Mängelhaftung des Verkäufers für über uns bezogene Hochbeetkästen eine Garantie von 10 Jahren auf Konstruktion und Material.

Die Garantiefrist beginnt mit dem Datum der Übernahme der Ware. Durch etwaige Ersatzlieferungen tritt keine Verlängerung der Garantiedauer ein.

Garantieumfang
Trotz sorgfältigem Umgang in Produktion und Versand kann es passieren, dass es zu einer Beanstandung kommt. Deshalb bitten wir Sie in diesem Fall um Ihre Unterstützung, damit eine schnellstmögliche Nach- und/oder Neulieferung der fehlenden oder defekten Teile geschehen kann.

Deshalb empfehlen wir zur Gewährleistung einer reibungslosen Montage die gelieferte Ware anhand der mitgelieferten Stückliste vor der Montage auf Vollständigkeit und Unversehrtheit zu kontrollieren.
Sollten Sie hierbei feststellen, dass Teile fehlen oder beschädigt sind, bitten wir Sie, uns die benötigten Teile per Email mitzuteilen, damit eine schnellstmögliche Nach-/Neulieferung durch uns veranlasst werden kann.

Vom Garantieumfang erfasst ist lediglich der kostenlose Ersatz des jeweils mangelhaften oder defekten Teils. Nicht im Garantieumfang enthalten sind Folge- oder Zusatzkosten, insbesondere keine Liefer- und Auf- oder Umbaukosten.

Garantievoraussetzungen
Grundlegende Voraussetzung für die Inanspruchnahme der Garantie sind eine fachgerechte Montage und die ordnungsgemäße Wartung. Die Garantie erlischt im Falle eines Neuaufbaus.

Garantieausschluss
Die Garantie erstreckt sich des Weiteren nicht auf Mängel und Schäden, welche unmittelbar oder mittelbar zurückzuführen sind auf:

- Eine unseren Anleitungen nach nicht entsprechende Verwendung des Materials
- Schäden aufgrund einer unsachgemäßen Behandlung vor, während oder nach den Montagearbeiten
- Schäden durch höhere Gewalt
- Unsachgemäße Fundamente und Befestigungen
- Einen ungeeigneten Standort (etwa mit besonderer Wind- oder Hitzebelastung)
- Eine nicht ausreichend gesicherte Verankerung des Produktes
- Bauseitige Veränderungen am gelieferten Artikel
- Unsachgemäße Reinigung mit nicht geeigneten Reinigungsmitteln (u.a. Aggressive Reinigungsmittel, Salzwasser etc.)
- Fehlende Pflege (Reinigung) des Produkts
- Kontakt des Materials mit nichtverträglichen Chemikalien
- Die Verwendung von Klebstoffen bzw. Dichtungsmassen oder anderen nichtverträglichen Materialien
- Farbveränderungen der pulverbeschichteten Oberfläche durch Sonneneinstrahlung
- Eine Oberflächenveränderung der pressblanken Teile durch Bildung einer natürlichen Oxidschicht
- Wartungsfugen (Silikonfugen)
- Gewerbliche Nutzung

Garantieansprüche können nur in Verbindung mit dem Originalkaufbeleg in Anspruch genommen werden, unter der Voraussetzung, dass der Kunde seinen Zahlungsverpflichtungen aus dem Kaufvertrag nachgekommen ist.
Wird ein Garantieanspruch innerhalb der gewährten Garantiedauer geltend gemacht und als gerechtfertigt erachtet, liefern wir kostenlosen Materialersatz. Diese Garantie deckt keine weiteren Gewährleistungsansprüche, wie den Ersatz eines direkten oder indirekten Schadens oder sonstiger Folgeschäden ab.

Eine weitergehende Haftung, etwa für den Aus- oder den Einbau reklamierter oder nachgelieferter Teile sowie für sonstige Nebenkosten oder Folgeschäden ist nicht Gegenstand dieser Garantie. Eine solche Haftung besteht nur im Rahmen der gesetzlichen Vorgaben.

Gewährleistung
Als Gewährleistung bezeichnet man das Recht auf Mangelfreiheit einer Ware, die Kunden und Käufer haben. Die Mängel zum Kaufzeitpunkt können sehr unterschiedlicher Art sein:

- Die versprochene Funktion wird nicht erfüllt.
- Das Produkt entspricht nicht der angegebenen und gekauften Größe.
- Die äußere Beschaffenheit weist Mängel auf

Zeigt sich ein solcher Mangel, besteht die Gewährleistung für einen Zeitraum von zwei Jahren. Der Käufer kann diesen Mangel über eine Reklamation beim Verkäufer anzeigen und Nachbesserung verlangen. Hingegen nicht verpflichtet ist ein Verkäufer zum Umtausch.

Das Gesetz definiert genau, welche Rechte und Ansprüche Käufer bei einer Reklamation haben können. Käufer sollten dabei beachten, dass das Gesetz die Ansprüche in zwei nacheinander folgende Stufen gliedert. Die bedeutet: Meldet ein Käufer eine Reklamation an, kann er nicht gleich vom Kaufvertrag zurücktreten. Auch kann er nicht sofort Schadensersatz in finanzieller Form verlangen. Bei einer Reklamation muss der Verkäufer zunächst die Möglichkeit erhalten, Nachbesserung zu leisten. Erst wenn der Verkäufer eine gesetzte Frist verstreichen lässt und dem Anspruch auf Nachbesserung aus der Reklamation nicht nachkommt, können Käufer im zweiten Schritt vom Kaufvertrag zurücktreten oder eine finanzielle Entschädigung fordern.

- Ansprüche auf Gewährleistung beschränken sich auf den Austausch von fehlerhaftem oder fehlendem Material.
- Finanzielle Abgeltungen werden ausnahmslos nur durchgeführt, wenn wir den Mangel nicht durch Austausch beheben können!
- Fehlerhafte Bauteile, die bereits verbaut oder gestrichen wurden, sind vom Umtausch ausgeschlossen.

Lieferumfang Ihres Bausatzes

Stückliste Hochbeet „TED“ (Höhe 77 cm)

Abbildung	Art.-Nr.	Bezeichnung	Länge	150 x 70	170 x 75	180 x 85
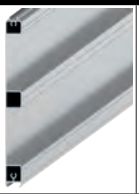	GA11V2-1450 GA11V2-1650 GA11V2-1750	Hochbeetplanke - Budget 1450 Hochbeetplanke - Budget 1650 Hochbeetplanke - Budget 1750	1.450 mm 1.650 mm 1.650 mm	**10** - -	- **10** -	- - **10**
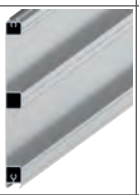	GA11V2-0650 GA11V2-0700 GA11V2-0800	Hochbeetplanke - Budget 650 Hochbeetplanke - Budget 700 Hochbeetplanke - Budget 800	650 mm 700 mm 800 mm	**10** - -	- **10** -	- - **10**
	GA13-1450 GA13-1650 GA13-1750	Handlauf - Budget 1450 Handlauf - Budget 1650 Handlauf - Budget 1750	1.450 mm 1.650 mm 1.750 mm	**2** - -	- **2** -	- - **2**
	GA13-0650 GA13-0700 GA13-0800	Handlauf - Budget 650 Handlauf - Budget 700 Handlauf - Budget 800	650 mm 700 mm 800 mm	**2** - -	- **2** -	- - **2**
	GA14-0744	Ecksteher Budget 90 Grad	744 mm	**4**	**4**	**4**
	GFP23101-0617	U-Versteifung 617	617 mm	**2**	**2**	**4**
	FA-B1502-0652 FA-B1502-0702 FA-B1502-0802	Querverbinder 652 Querverbinder 702 Querverbinder 802	652 mm 702 mm 802 mm	**2** - -	- **2** -	- - **4**
	GP01A	Kunststoffgleiter-GP01A		**40**	**40**	**40**
	GP01B	Kunststoffgleiter-GP01B		**40**	**40**	**40**
	GP03	Klemmplatte		**4**	**4**	**4**
	GP04	Abdeckkappe - Handlauf		**4**	**4**	**4**
	GP05	Schraubenkappe		**4**	**4**	**4**
	GP06	Abdeckkappe - U-Abdeckung		**2**	**2**	**4**
	BS 4,2x16	Blechschrauben 4,2x16 mm	16 mm	**84**	**84**	**84**
	664753	Blechschrauben 4,2x22 mm	22 mm	**4**	**4**	**4**
	SBS 4,2x13	Bohrschrauben 4,2x13 mm	13 mm	**60**	**60**	**80**
	SCHRM4x20	Sechskantschraube M4x20	20 mm	**4**	**4**	**8**
	MUTTERM4SS	Mutter selbstsichernd M4		**4**	**4**	**8**

Stückliste Hochbeet „ROBIN“ (Höhe 47 cm)

Abbildung	Art.-Nr.	Bezeichnung	Länge	150 x 70	170 x 75	180 x 85
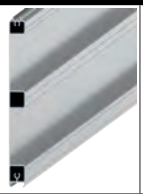	GA11V2-1450 GA11V2-1650 GA11V2-1750	Hochbeetplanke - Budget 1450 Hochbeetplanke - Budget 1650 Hochbeetplanke - Budget 1750	1.450 mm 1.650 mm 1.650 mm	**6** - -	- **6** -	- - **6**
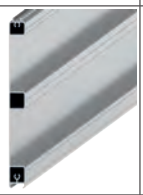	GA11V2-0650 GA11V2-0700 GA11V2-0800	Hochbeetplanke - Budget 650 Hochbeetplanke - Budget 700 Hochbeetplanke - Budget 800	650 mm 700 mm 800 mm	**10** - -	- **10** -	- - **10**
	GA13-1450 GA13-1650 GA13-1750	Handlauf - Budget 1450 Handlauf - Budget 1650 Handlauf - Budget 1750	1.450 mm 1.650 mm 1.750 mm	**2** - -	- **2** -	- - **2**
	GA13-0650 GA13-0700 GA13-0800	Handlauf - Budget 650 Handlauf - Budget 700 Handlauf - Budget 800	650 mm 700 mm 800 mm	**2** - -	- **2** -	- - **2**
	GA14-0744	Ecksteher Budget 90 Grad	444 mm	**4**	**4**	**4**
	GFP23101-0617	U-Versteifung 617	317 mm	**2**	**2**	**4**
	FA-B1502-0652 FA-B1502-0702 FA-B1502-0802	Querverbinder 652 Querverbinder 702 Querverbinder 802	652 mm 702 mm 802 mm	**1** - -	- **1** -	- - **2**
	GP01A	Kunststoffgleiter-GP01A		**24**	**24**	**24**
	GP01B	Kunststoffgleiter-GP01B		**24**	**24**	**24**
	GP03	Klemmplatte		**4**	**4**	**4**
	GP04	Abdeckkappe - Handlauf		**4**	**4**	**4**
	GP05	Schraubenkappe		**4**	**4**	**4**
	GP06	Abdeckkappe - U-Abdeckung		**2**	**2**	**4**
	BS 4,2x16	Blechschrauben 4,2x16 mm	16 mm	**56**	**56**	**56**
	664753	Blechschrauben 4,2x22 mm	22 mm	**4**	**4**	**4**
	SBS 4,2x13	Bohrschrauben 4,2x13 mm	13 mm	**36**	**36**	**48**
	SCHRM4x20	Sechskantschraube M4x20	20 mm	**2**	**2**	**4**
	MUTTERM4SS	Mutter selbstsichernd M4		**2**	**2**	**4**

Schritt 1

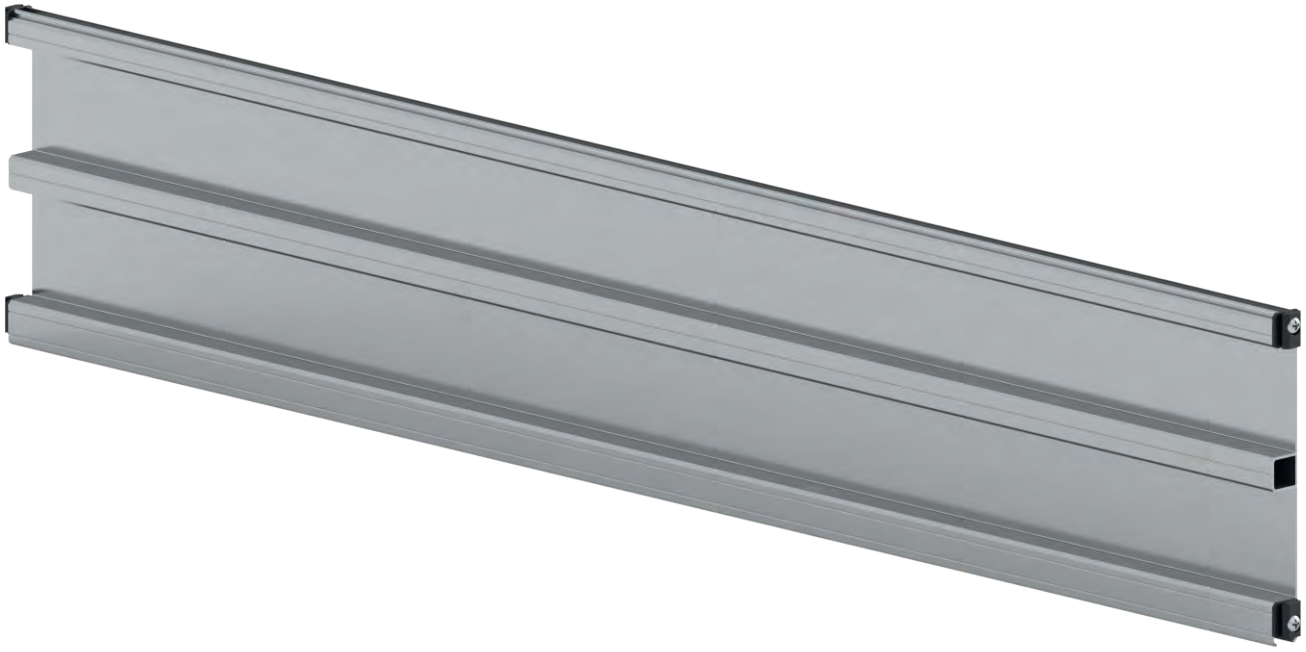

Für diesen Montageschritt benötigen Sie:

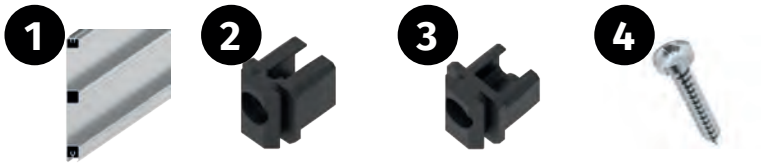

Teil	Art.-Nr.	Bezeichnung	Länge	150 x 70 Höhe **77**	170 x 75 Höhe **77**	180 x 85 Höhe **77**	150 x 70 Höhe **47**	170 x 75 Höhe **47**	180 x 85 Höhe **47**
1	GA11V2-1450	Hochbeetplanke - Budget 1450	1.450 mm	**10**	-	-	**6**	-	-
	GA11V2-1650	Hochbeetplanke - Budget 1650	1.650 mm	-	**10**	-	-	**6**	-
	GA11V2-1750	Hochbeetplanke - Budget 1750	1.650 mm	-	-	**10**	-	-	**6**
1	GA11V2-0650	Hochbeetplanke - Budget 650	650 mm	**10**	-	-	**6**	-	-
	GA11V2-0700	Hochbeetplanke - Budget 700	700 mm	-	**10**	-	-	**6**	-
	GA11V2-0800	Hochbeetplanke - Budget 800	800 mm	-	-	**10**	-	-	**6**
2	GP01A	Kunststoffgleiter-GP01A	-	**40**	**40**	**40**	**24**	**24**	**24**
3	GP01B	Kunststoffgleiter-GP01B	-	**40**	**40**	**40**	**24**	**24**	**24**
4	BS 4,2x16	Blechschrauben 4,2x16 mm	16 mm	**40**	**40**	**40**	**24**	**24**	**24**

Hinweis!

Im ersten Schritt werden auf jeder Seite der Hochbeetplanken die Kunststoffgleiter GP01A und GP01B mit 4,2x16 mm Blechschrauben befestigt.

1a

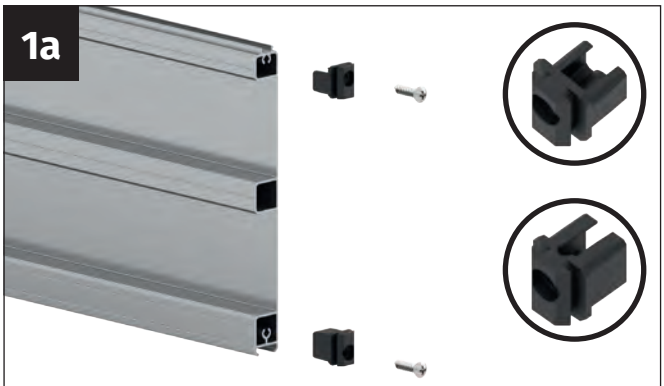

Nehmen Sie eine Hochbeetplanke, die Kunststoffgleiter GP01A und GP01B sowie 4,2x16 mm Blechschrauben zur Hand.

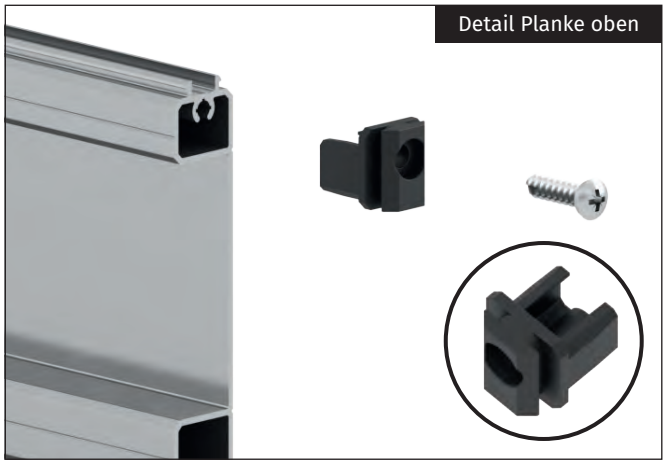

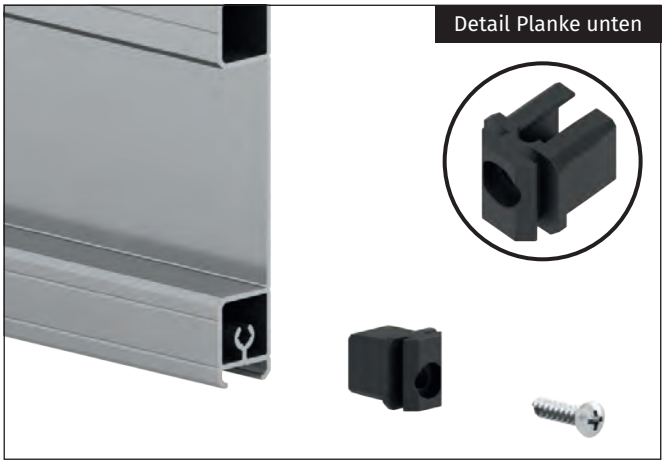

1b



Stecken Sie die beiden Kunststoffgleiter in die Hochbeetplanke ein.

1c



Verschrauben Sie die Kunststoffgleiter mit den 4,2x16 mm Blechschrauben an der Hochbeetplanke.

Wiederholen

Verschrauben Sie die Kunststoffgleiter an beiden Seiten der Hochbeetplanke und wiederholen Sie diesen Vorgang bei allen Hochbeetplanken auf die gleiche Weise.

Schritt 2

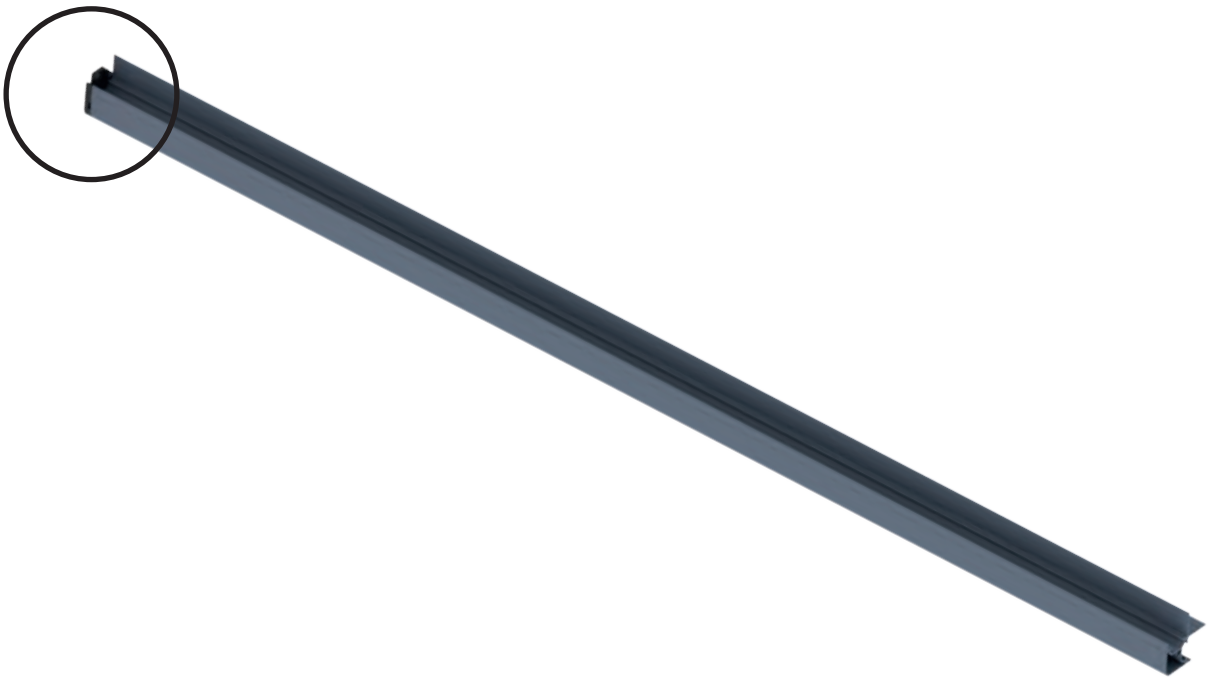

Für diesen Montageschritt benötigen Sie:



Teil	Art.-Nr.	Bezeichnung	Länge	150 x 70 Höhe 77	170 x 75 Höhe 77	180 x 85 Höhe 77	150 x 70 Höhe 47	170 x 75 Höhe 47	180 x 85 Höhe 47
1	GA14-0744	Ecksteher Budget 90 Grad	744 mm	4	4	4	-	-	-
1	GA14-0444	Ecksteher Budget 90 Grad	444 mm	-	-	-	4	4	4
2	GP03	Klemmplatte	-	4	4	4	4	4	4
3	BS 4,2x16	Blechschrauben 4,2x16 mm	16 mm	4	4	4	4	4	4

Hinweis!

Im nächsten Schritt wird jeweils eine Klemmplatte mit den Ecksteher verschraubt.

2a



Nehmen Sie einen Ecksteher, eine Klemmplatte und zwei 4,2x16 mm Blechschrauben zur Hand.

2b



Setzen Sie die Klemmplatte auf den Ecksteher auf.

2c



Verschrauben Sie die Klemmplatte mit dem Ecksteher mithilfe der 4,2x16 mm Blechschraube.

Wiederholen

Verschrauben Sie die Klemmplatten an allen Eckstehern auf die gleiche Weise.

Schritt 3



Hinweis!

Im nächsten Schritt werden die Hochbeetplanken an allen vier Seiten in die Ecksteher eingesetzt.

Wichtig!

Achten Sie darauf, dass die Planken fest aufeinanderliegen und keine Spalten zwischen ihnen bleiben.

3a



Nehmen Sie die vier Ecksteher zur Hand.

3b

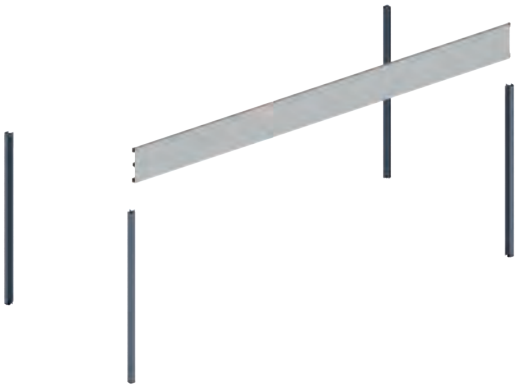

Nehmen Sie eine Planke der langen Seitenwand zur Hand.

3c



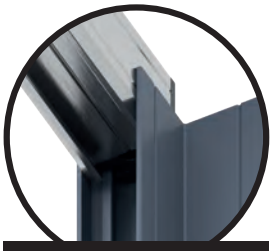

Detail Planke unten

Führen Sie die Planke von oben in den Eckstehe ein, sodass der Kunststoffgleiter in die Aufnahme des Eckstehers eingreift. Achten Sie darauf, die Planke beim Einführen nicht zu verkanten. Stellen Sie außerdem sicher, dass die Planke korrekt eingeführt wird und die Feder nach oben zeigt (siehe Detailansicht der Unterseite).

3d

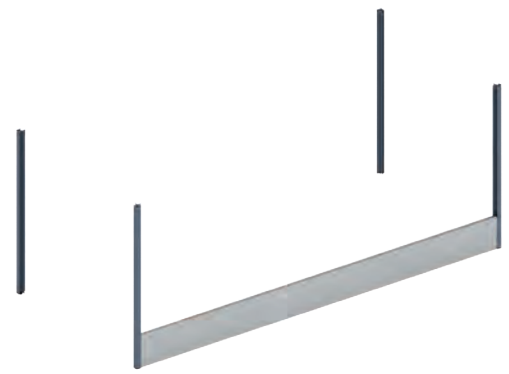

Schieben Sie die Planke vollständig nach unten und drücken Sie sie fest gegen die Klemmplatten.

3e

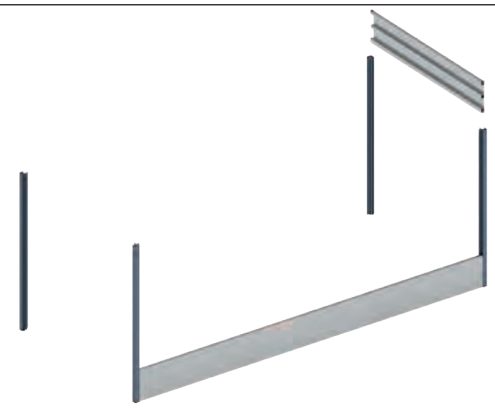

Nehmen Sie eine Planke für die kurze Seitenwand zur Hand.

3f

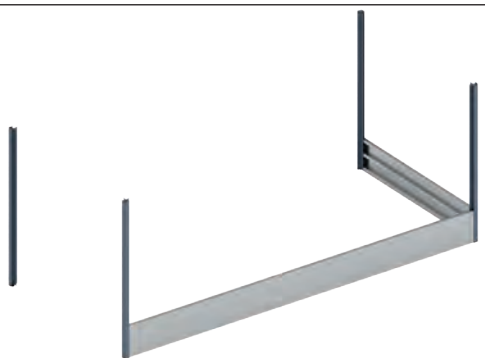

Führen Sie die Planke von oben in den Eckstehe r ein. Schieben Sie sie vollständig nach unten und drücken Sie sie fest gegen die Klemmplatten.

3g



Nehmen Sie eine Planke für die lange Seitenwand zur Hand.

3h



Führen Sie die Planke von oben in den Eckstehe r ein. Schieben Sie sie vollständig nach unten und drücken Sie sie fest gegen die Klemmplatten.

3i



Nehmen Sie eine Planke für die lange Seitenwand zur Hand.

3j



Führen Sie die Planke von oben in den Eckstehe r ein. Schieben Sie sie vollständig nach unten und drücken Sie sie fest gegen die Klemmplatten.

3k



Führen Sie alle Planken in die Eckstehe r ein, um die Wände des Hochbeetes vollständig aufzufüllen.

Hinweis!

Bei unebenem Boden kann es ratsam sein, vor dem Auffüllen der Wände mit Planken etwas unter die vier Eckstehe r zu legen, um sicherzustellen, dass die Planken vollständig nach unten gleiten und fest auf den Klemmplatten aufliegen.
Diese Teile können später entfernt werden, sobald die Planken verschraubt sind.

Schritt 4

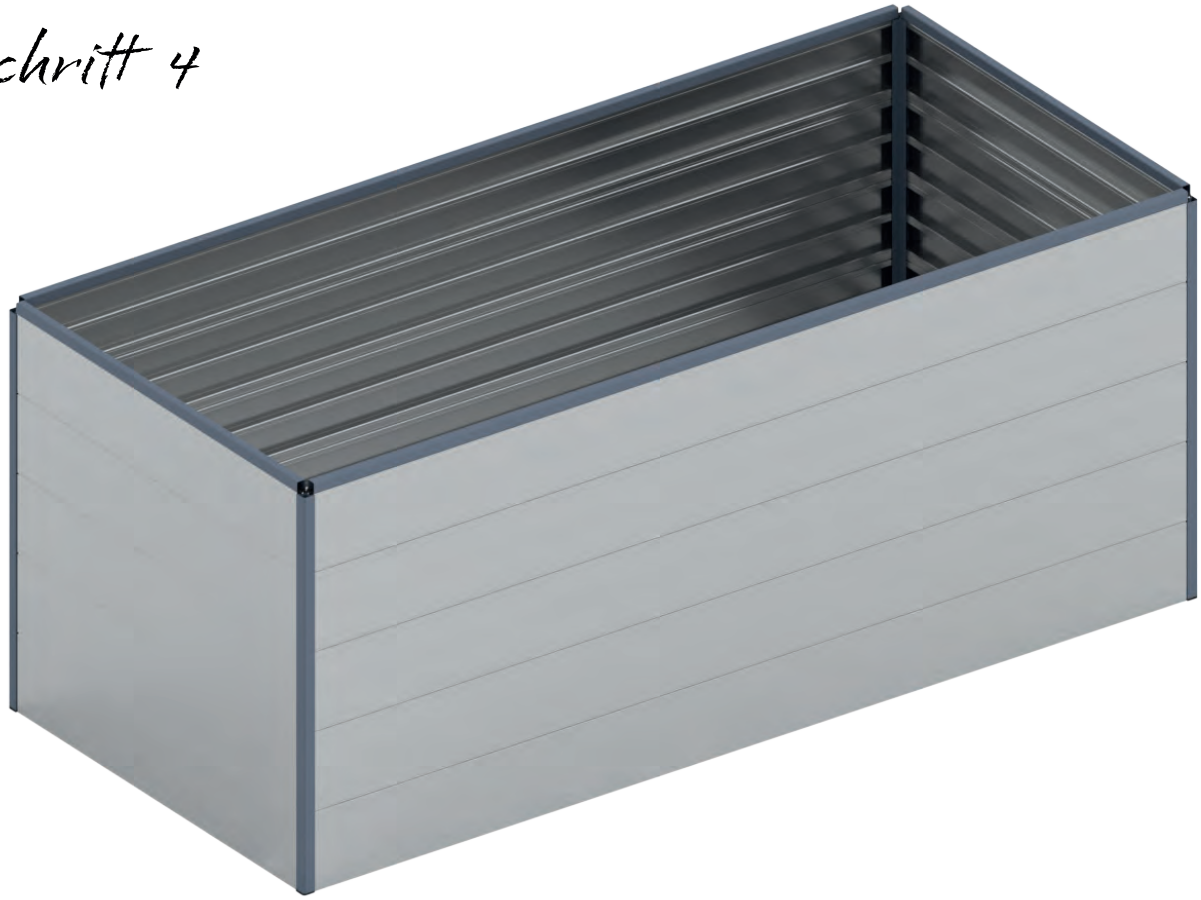

Für diesen Montageschritt benötigen Sie:



Teil	Art.-Nr.	Bezeichnung	Länge	150 x 70 Höhe **77**	170 x 75 Höhe **77**	180 x 85 Höhe **77**	150 x 70 Höhe **47**	170 x 75 Höhe **47**	180 x 85 Höhe **47**
1	GA13-1450	Handlauf - Budget 1450	1.450 mm	**2**	-	-	**2**	-	-
	GA13-1650	Handlauf - Budget 1650	1.650 mm	-	**2**	-	-	**2**	-
	GA13-1750	Handlauf - Budget 1750	1.750 mm	-	-	**2**	-	-	**2**
1	GA13-0650	Handlauf - Budget 650	650 mm	**2**	-	-	**2**	-	-
	GA13-0700	Handlauf - Budget 700	700 mm	-	**2**	-	-	**2**	-
	GA13-0800	Handlauf - Budget 800	800 mm	-	-	**2**	-	-	**2**
2	GP03	Abdeckkappe - Handlauf	-	**4**	**4**	**4**	**4**	**4**	**4**
3	GP05	Schraubenkappe	-	**4**	**4**	**4**	**4**	**4**	**4**
4	664753	Blechschrauben 4,2x22 mm	22 mm	**4**	**4**	**4**	**4**	**4**	**4**

Hinweis!

Im nächsten Schritt werden an der Oberseite der vier Seitenwände die Handläufe aufgeclipst.

4a



Nehmen Sie die Handläufe zur Hand.

4b



Die Handläufe werden oben auf den vier Wänden aufgeclipst.

4c



Hängen Sie den Handlauf auf der Innenseite der Planke ein. Achten Sie darauf, dass Handlauf und Planke exakt bündig abschließen. Stoßen Sie den Handlauf dazu an die Klemmplatte der Planke.

4d



Drücken Sie den Handlauf so nach unten, dass er an der Außenseite in der Planke einclipst.

Wiederholen

Setzen Sie alle Handläufe auf die gleiche Weise ein.

4e



Im nächsten Schritt werden die Abdeckkappen an den vier Ecken angebracht.

4f

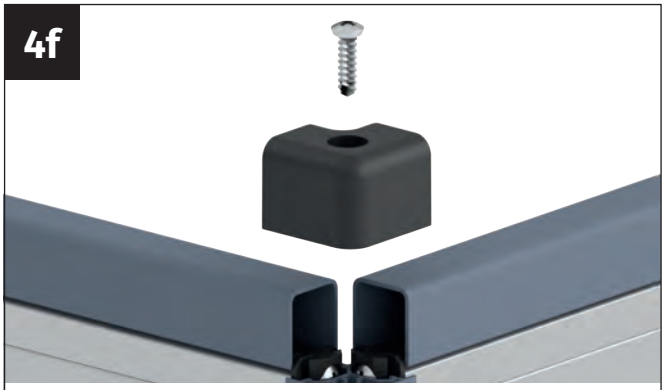

Nehmen Sie eine Abdeckkappe sowie eine 4,2x22 mm Blechschraube zur Hand.

4g

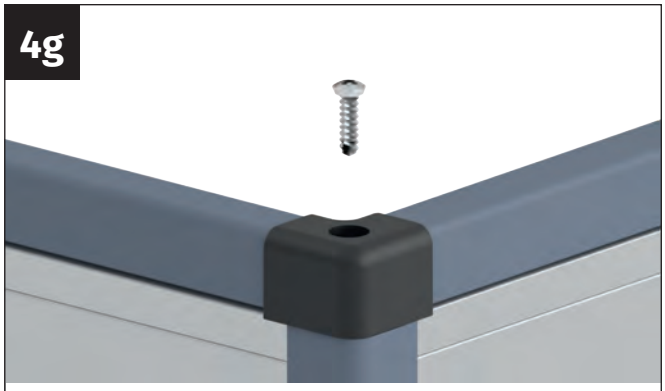

Setzen Sie die Abdeckkappe auf die Handläufe. Achten Sie darauf, dass die Abdeckkappe unten in die Handläufe einclipst.

4h

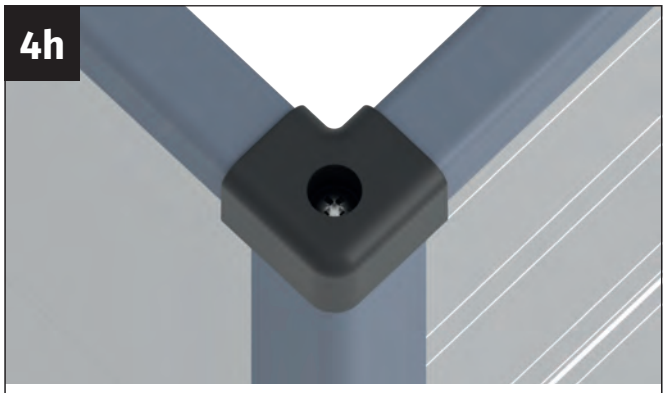

Verschrauben Sie die Abdeckkappe mithilfe der 4,2x22 mm Blechschraube mit dem Eckstehe r.

4i

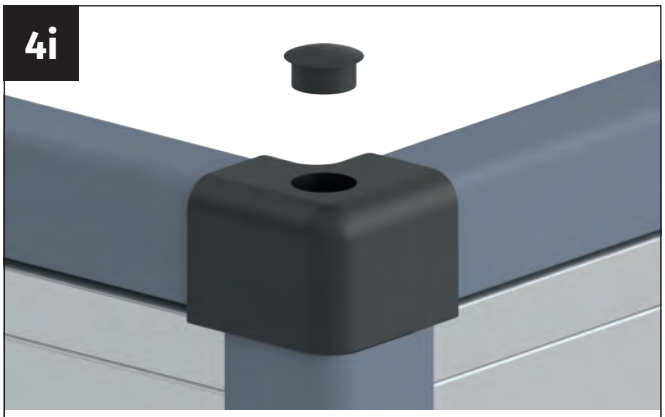

Nehmen Sie eine Schraubenkappe zur Hand.

4j

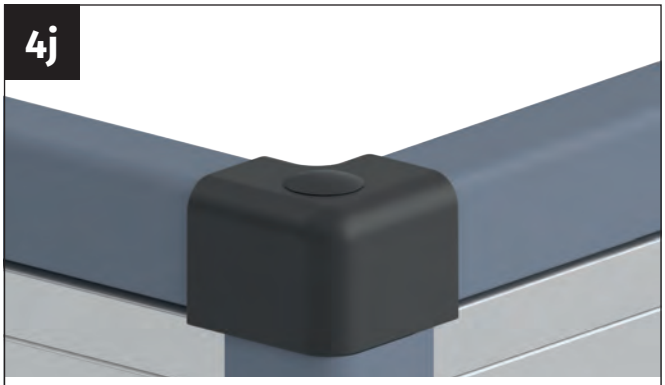

Setzen Sie die Schraubenkappe in die Öffnung der Abdeckkappe ein.

Wiederholen

Setzen Sie bitte alle Eckabdeckungen auf die gleiche Weise auf die Handläufe auf.

Schritt 5

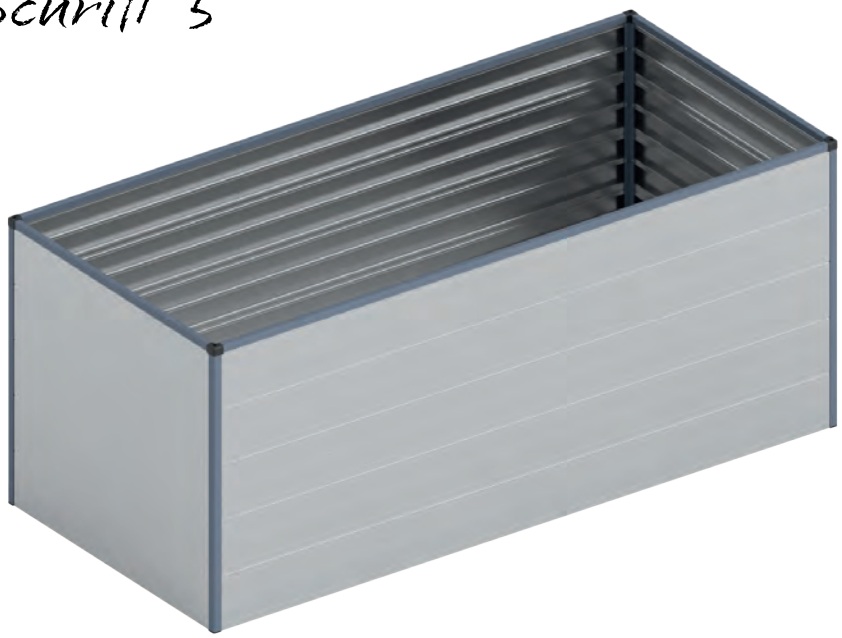

Hinweis!

Im nächsten Schritt werden die Planken der vier Seitenwände mit den Eckstehern verschraubt. Wir empfehlen, die Planken der Seitenwände vor dem Vorbohren nochmals fest zusammenzupressen, um Spalten an den Wänden zu vermeiden.

Für diesen Montageschritt benötigen Sie:

Teil	Art.-Nr.	Bezeichnung	Länge	150 x 70 x 77	170 x 75 x77	180 x 85 x 77	150 x 70 x 47	170 x 75 x 47	180 x 85 x 47
	SBS 4,2x13	Bohrschrauben 4,2x13 mm	13 mm	**40**	**40**	**40**	**24**	**24**	**24**

5a

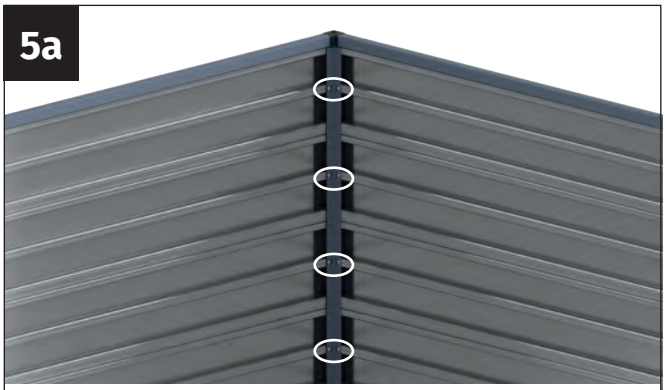

Jede Planke wird an beiden Seiten am mittleren Steg mit selbstbohrenden 4,2x13 mm Schrauben am Ecksteher verschraubt.

5b

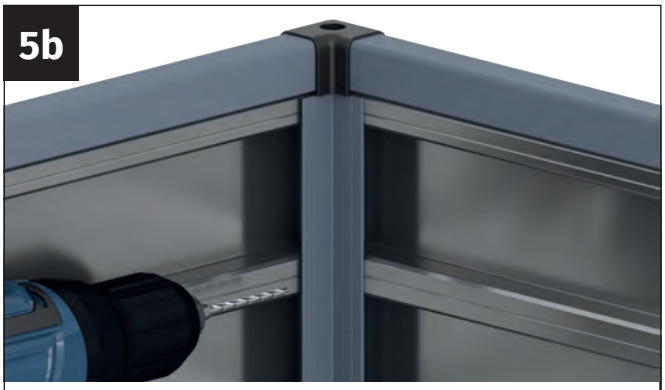

Obwohl selbstbohrende Schrauben verwendet werden, empfehlen wir, die Löcher mit einem 3-mm-Bohrer vorzubohren.

5c



Nehmen Sie nach dem Vorbohren die 4,2x13 mm Bohrschrauben zur Hand.

5d



Verschrauben Sie die Planken mithilfe der 4,2x13 mm Bohrschrauben mit den Eckstehern.

Schritt 6

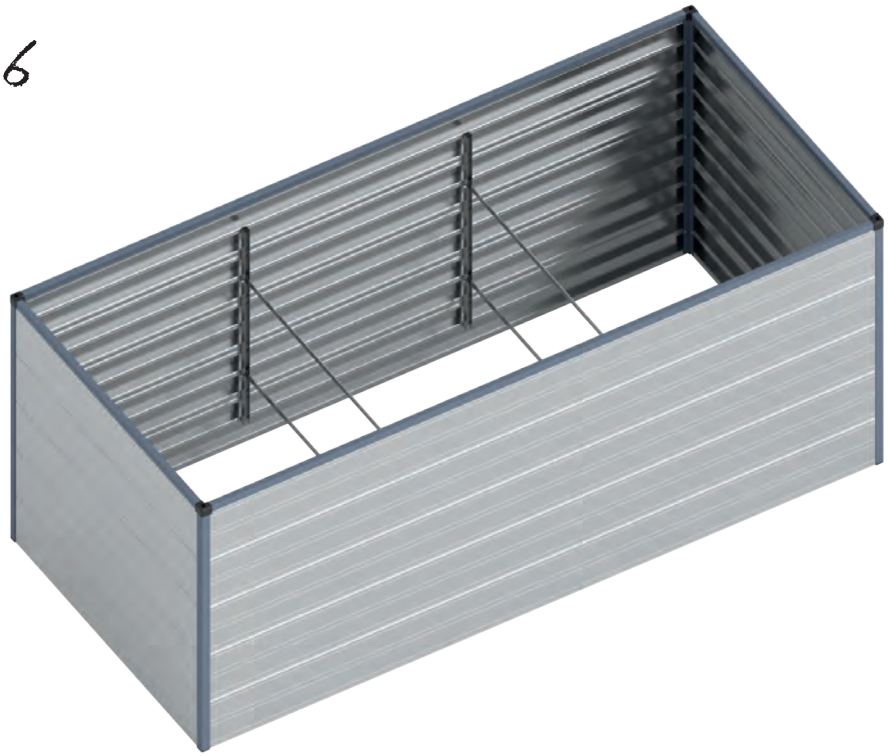

Für diesen Montageschritt benötigen Sie:



Teil	Art.-Nr.	Bezeichnung	Länge	150 x 70 **Höhe 77**	170 x 75 **Höhe 77**	180 x 85 **Höhe 77**	150 x 70 **Höhe 47**	170 x 75 **Höhe 47**	180 x 85 **Höhe 47**
1	GFP23101-0617	U-Versteifung 617	617 mm	**2**	**2**	**4**	**-**	**-**	**-**
1	GFP23101-0317	U-Versteifung 317	317 mm	**-**	**-**	**-**	**1**	**1**	**2**
2	FA-B1502-0652 FA-B1502-0702 FA-B1502-0802	Querverbinder 652 Querverbinder 702 Querverbinder 802	652 mm 702 mm 802 mm	**2** **-** **-**	**-** **2** **-**	**-** **-** **4**	**1** **-** **-**	**-** **1** **-**	**-** **-** **2**
3	GP06	Abdeckkappe - U-Abdeckung		**2**	**2**	**4**	**1**	**1**	**4**
4	SBS 4,2x13	Bohrschrauben 4,2x13 mm	13 mm	**20**	**20**	**40**	**12**	**12**	**24**
5	SCHRM4x20	Sechskantschraube M4x20	20 mm	**4**	**4**	**8**	**2**	**2**	**4**
6	MUTTERM4SS	Mutter selbstsichernd M4		**4**	**4**	**8**	**2**	**2**	**4**

Hinweis!

Im nächsten Schritt werden an der Innenseite des Hochbeetes Querverbinder angebracht. Diese verhindern, dass die Seitenwände nach dem Befüllen des Hochbeetes durch das Erdreich nach außen gedrückt werden.

Wir empfehlen, beim Anbringen der Markierungen zur Positionierung der Querverbinder jeweils mit einer Wasserwaage eine durchgehende Linie zu ziehen. Mindestens an der obersten und untersten Planke sollte am mittleren Steg eine Markierung angebracht werden.

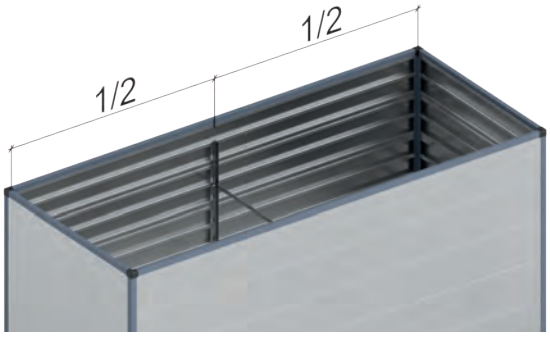

Bei Hochbeeten mit einer Länge von 150 cm und 170 cm wird an den Längswänden jeweils ein Querverbinder angebracht. Teilen Sie daher die Seitenwand in der Mitte.

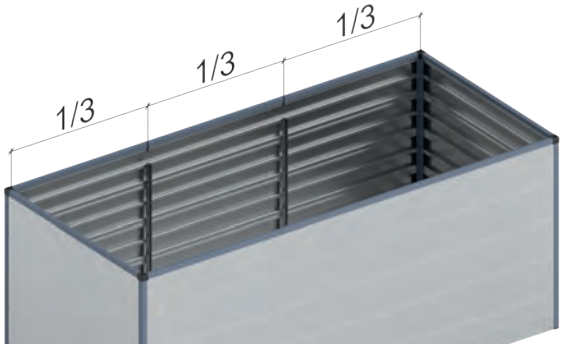

Bei Hochbeeten mit einer Länge von 180 cm werden an den Längswänden zwei Querverbinder angebracht. Teilen Sie die Seitenwand daher in drei gleich große Abschnitte.

6a



Nehmen Sie eine U-Versteifung sowie eine Bohrschraube 4,2x13 mm zur Hand.

6b



Setzen Sie die U-Aufnahme so auf, dass die Markierung exakt mittig mit dem Loch der U-Aufnahme ausgerichtet ist.

6c



Verschrauben Sie die U-Aufnahme am mittleren Steg der untersten Hochbeetplanke. Auch hier empfehlen wir, die Löcher mit einem 3-mm-Bohrer vorzubohren.

6d



Für die Oberseite der U-Aufnahme nehmen Sie eine 4,2x13 mm Bohrschraube sowie eine Abdeckkappe für die U-Aufnahme zur Hand.

6e



Positionieren Sie die U-Aufnahme und setzen Sie die Abdeckkappe auf.

6f



Verschrauben Sie die Oberseite der U-Aufnahme zusammen mit der Abdeckkappe an der obersten Planke der Seitenwand. Auch hier empfehlen wir, vorzubohren.

6g

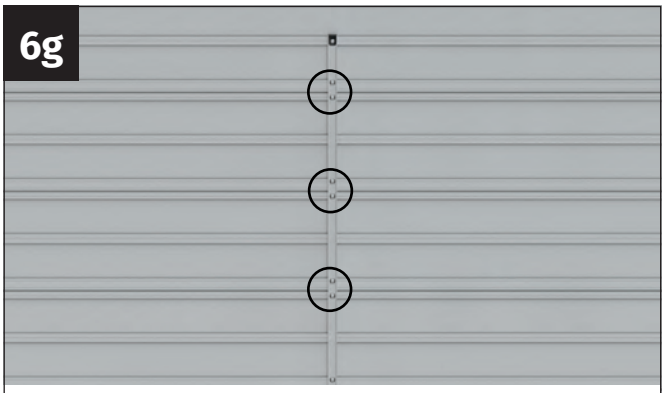

An den Stoßstellen der Planken werden diese jeweils an der Ober- und Unterseite verschraubt.

6h



Nehmen Sie die 4,2x13 mm Bohrschrauben zur Hand, um die U-Aufnahme weiter zu verschrauben.

6i



Nehmen die Bohrschrauben 4,2x13 mm und verschrauben Sie die U-Aufnahme mit den Planken. Wir empfehlen auch hier vorzubohren.

6j



Nehmen Sie den Querverbinder, eine M4x20 mm Schraube und eine selbstsichernde M4-Mutter zur Hand.

6k



Setzen Sie den Querverbinder zwischen die beiden Schenkel der U-Aufnahme.“

6l



Führen Sie die M4x20 mm Schraube seitlich durch die Löcher der U-Aufnahme und des Querverbinders. Sollten die Schrauben schwer durch beide Löcher passen, vergrößern Sie diese bei Bedarf mit einem 5-mm-Bohrer.

6m



Setzen Sie die selbstsichernde M4-Mutter auf die M4x20 mm Schraube.

Geschafft - herzlichen Glückwunsch!
Wir wünschen Ihnen viel Freude mit Ihrem neuen Pflanzenparadies!

vertrieben durch
GFP Handels GesmbH
Passauerstraße 24
A-4070 Eferding

www.gfp-international.com

Toolport GmbH
Gutenbergring 1-5
D-22848 Hamburg

www.toolport.de

ALUMINIUM HOCHBEETE „BUDGET Line“ Serie

©GFP Handels GesmbH, 10/2026